Pto Kodu	259C
Dişli Tipi	
Pto Tipi	Tek Dişli
Tork Nm	
Güç Kw	
Tahvil Oranı	1/1
Bağlantı Yeri	Kuyruktan
Kontrol Sistemi	
Pto Mil Dönüş Yönü	
Ağırlık Kg.	3,60

Bütün kuyruktan takılan pto tiplerinde hidrolik pompayı ana şanzıman gövdesinden uzaklaştırmak için pto ve hidrolik pompa arasına takılır.

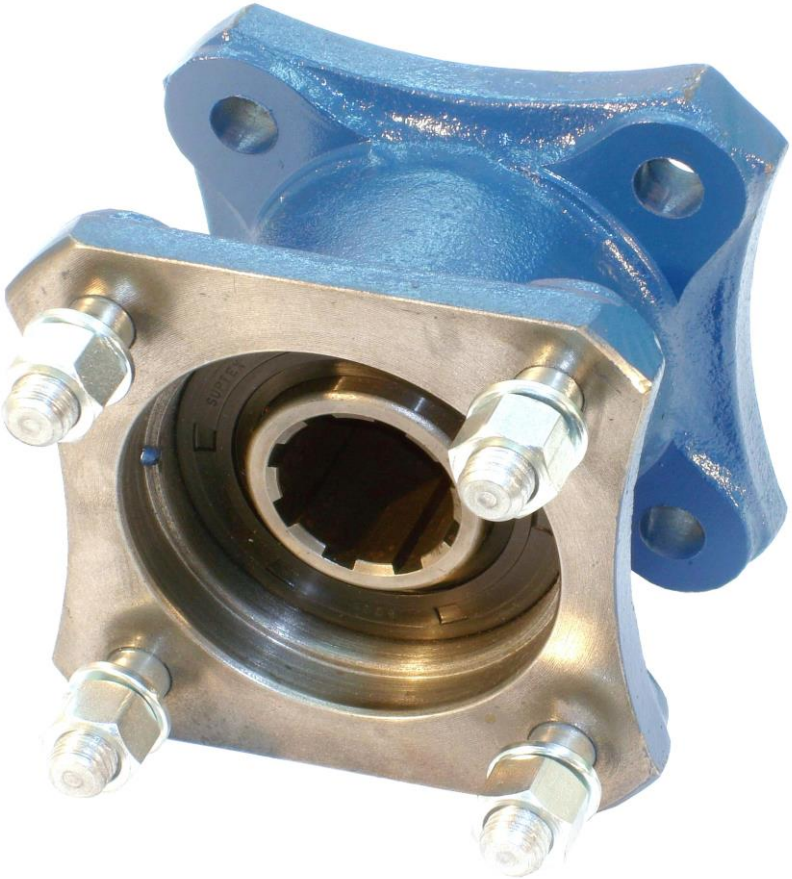

www.pto.com.tr
info@pto.com.tr
TSEK
FQC
Turkey
Discover the potential

Pto Kodu→	*259C →*	ÜRÜN KODU 2 5 9 C 2 └ KARE FLANŞLI / ISO 14 / DIN 5462 / 8x32x36 └ AKUPLE
Pompa Bağlantı Tipi→	*KARE FLANŞLI →*	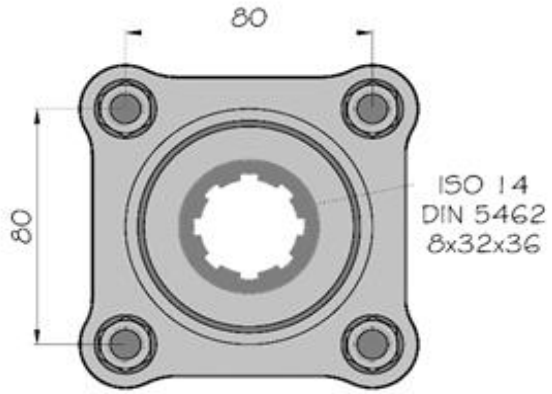

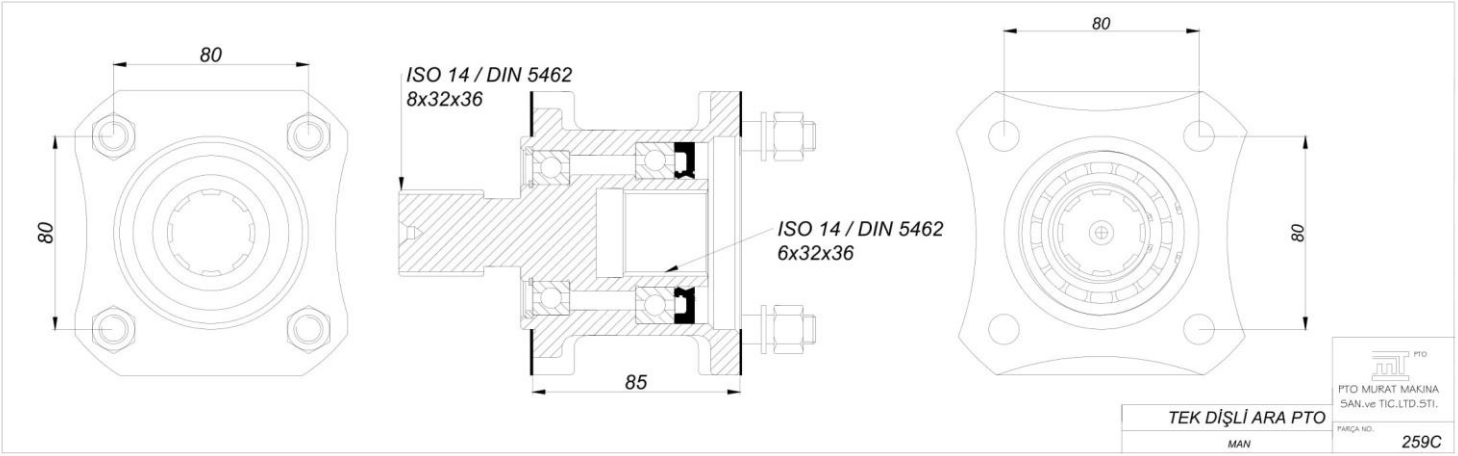

PTO
Murat Makina San.Tic.Ltd.Şti.

Uyarılar ve Önlemler

TSEK FQC

Pompa flanş tipi belirlenirken pto'nun flanş tipine uygun seçim yapılmalıdır.

21 UNI 222 (Üçgen Flanş)

ISO 14 / DIN 5462 (Kare Flanş)

* Tüm tesisattaki hortum ve rakor ölçüleri pompa ile verilen pompa giriş ve çıkış rakorları ile aynı ölçüde olmalıdır. Pompa giriş rakoru uygun olsa bile besleme hattındaki diger geçiş noktalarında katalogda belirtilen çapların altında bir daralma olmamalıdır.
* Pompa pto'ya bağlanırken kasıntılı olmamasına, somunların dengeli ve tam sıkılmasına, hortum bağlanırken elastik ve rahat olmasına dikkat edilmelidir.
* Yağ giriş çıkış deliklerindeki plastik koruyucular, pompa yerine yerleştirildikten sonra sökülmeli ve hemen rakorlar bağlanmalıdır.
* Yağ deposu, filtreler ve tesisatın temizliği kontrol edilmeli, yağ deposunun hava giriş çıkışı rahat olmalıdır.
* Depo, pompa için belirtilen uygun yağ ile tamamen doldurulmalı ve birkaç saat dinlendirilmelidir.
* İlk çalıştırma yapılmadan önce tesisatın pompa girişine kadar yağla dolu olduğu ve tüm vanaların açık olduğu kontrol edilmeli, pompa kesinlikle yağsız çalıştırılmamalıdır.
* İlk çalıştırmada pompanın normal çalışması, gürültü seviyesi, yağ kaçakları gözlenmelidir.
* Yağ tahliye deliği operatör tarafından sık sık kontrol edilmelidir.
* İlk çalışmadan sonra tesisat yağla dolacağından, tank kontrol edilmeli ve eksilen miktarı kadar yağ tanka eklenmelidir.
* Kış aylarında 32 numara yağ kullanılmalıdır. (ISO 32) (SAE 10 W)
* Yaz aylarında 46 numara yağ kullanılmalıdır. (ISO 46) (SAE 20 W)
* Kullanılan yağlar pompanın ömrünü direkt etkilemektedir. Bu sebepten dolayı mümkün olduğunca pompaya giden yağın filtre sisteminden geçmesini sağlamalısınız. Filtresiz bir sistemde pompanızın ömrü kısa olacaktır.
* Pompanın dönüş yönü pto'nun dönüş yönüne uygun olarak belirlenmelidir.
* Pompa taleplerinizde aracın çalışması esnasında PTO'nun mili size bakacak şekilde durmanız ve PTO milinin ne tarafa döndüğünü tespit etmeniz gerekmektedir.

PTO Mili sola dönüyorsa pompanız sağ dönüşlü olacaktır.

PTO Mili sağa dönüyorsa pompanız sol dönüşlü olacaktır.

ÜRÜNLERİMİZ AXA SİGORTA A.Ş. TARAFINDAN ÜRÜN SORUMLULUK SİGORTASI KAPSAMINDA SİGORTALANMIŞTIR.
FİRMAMIZ ÜRÜNLERİNDEN KAYNAKLI ARIZALARDA ARIZA BEDELİ AXA SİGORTA A.Ş. TARAFINDAN KARŞILANACAKTIR.

UYARI

HİDROLİK DİŞLİ VE PİSTONLU POMPALARININ DAHA SAĞLIKLI VE HASARSIZ ÇALIŞABİLMESİ İÇİN SOĞUK VE SICAK İKLİM ŞARTLARINDA VİSKOSİTESİ YÜKSEK TİP YÜKSEK PERFORMANSLI YARI SENTETİK VEYA YÜKSEK PERFORMANSLI SENTETİK DİŞLİ YAĞLARI KULLANILMASI GEREKMEKTEDİR.
SOĞUK HAVALARDA YAĞ HIZLA DOLAŞIMA GEÇEMEDİĞİ İÇİN DİŞLİLERDE AŞINMAYA SEBEP OLUR.
AKSİ TAKDİRDE SOĞUK İKLİM ŞARTLARI NEDENİYLE YAĞ DONMA YAPACAĞINDAN ARACI İLK ÇALIŞTIRMA ESNASINDA ANA ŞANZIMAN VE POMPALARIN DİŞLİLERİNDE BOZULMALAR OLMAKTADIR.
BU NEDENLE KULLANACAĞINIZ YAĞIN AKMA NOKTASI ÖZELLİĞİ ÇOK ÖNEM TAŞIMAKTADIR.
AKMA NOKTASI -40 İLE – 50 ARASI OLAN YAĞLARI TERCİH ETMENİZ GEREKMEKTEDİR.
AKMA NOKTASI,BİR YAĞIN DÜŞÜK SICAKLIKLARDA AKIŞ ÖZELLİĞİ ÖLÇÜSÜDÜR.
AKMA ÖZELLİĞİ -40 İLE -50 ARASI OLAN BU TİP YAĞLAR İÇ SÜRTÜNMEYİ AZALTACAK VE BUNUN SONUCUNDA DÜŞÜK SICAKLIKLARDA MÜKEMMEL AKIŞKANLIK ÖZELLİĞİ KAZANACAK ŞEKİLDE GELİŞTİRİLMİŞTİR.SONUÇ OLARAK EKİPMAN PARÇALARI ÖZELLİKLE İLK ÇALIŞTIRMA SIRASINDA DAHA ETKİLİ ŞEKİLDE YAĞLANIR.AYRICA BU TİP YAĞLAR YÜKSEK VİSKOZİTESİ NEDENİYLE DAHA GENİŞ BİR SICAKLIK ARALIĞINDA DAHA İSTİKRARLI BİR VİSKOZİTE ANLAMINA GELİR.DÜŞÜK SICAKLIKLARDA GÖSTERDİĞİ ÜSTÜN PERFORMANSIN YANI SIRA YÜKSEK SICAK İKLİM ŞARTLARINDA İNCELMEYE KARŞI DAHA DAYANIKLIDIR.BU SAYEDE DAHA GENİŞ BİR ÇALIŞMA SICAKLIK ARALIĞINDA ÜSTÜN KORUMA SAĞLAR.

ÖZELİKLERİ VE AVANTAJLARI.

- AŞIRI BASINCA DAYANIKLILIK VE AŞINMA ÖNLEME ÖZELLİĞİ.
- KÖPÜKLENMEYE,KOROZYONA VE PASA KARŞI ÇOK YÜKSEK DAYANIM.
- OKSİDASYONA KARŞI YÜKSEK DAYANIM.
- KOPMAYA KARŞI YÜKSEK DİRENÇ.
- SOĞUK YAĞ KOŞULLARINDA KOLAY İLK ÇALIŞMA.
- ÇOK YÜKSEK VİSKOZİTE İNDEKSİ.
- EKSTRA BASINÇ VE AŞINMA ÖNLEME ÖZELLİĞİ.
- SIZDIRMAZLIK ELEMANLARIYLA UYUMLU.
- YÜKSEK VİSKOZİTE İNDEKSİ İLE ÇALIŞMA SIRASINDA MÜKEMMEL VİSKOZİTE STABİLİTESİ.
- ÇOK DÜŞÜK AKMA NOKTASI.
- İKLİM ŞARTALARI -50 İLE +50 DERECELERDE OLAN BÖLGELERDE YÜKSEK PERFORMANS.
- MÜKEMMEL AKIŞKANLIK ÖZELLİĞİ.